A 1PC	B 1PC	C 1PC	D 4PCS	E 4PCS	F 2PCS	G 1PC
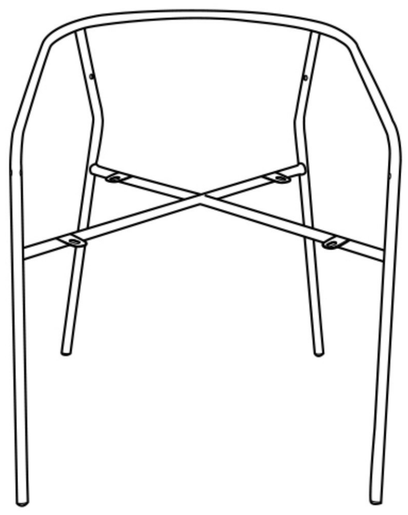	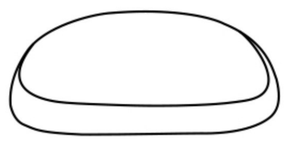	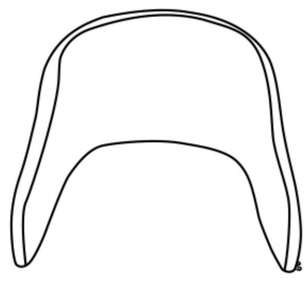			M6*45 H 2PCS M6*35	

1

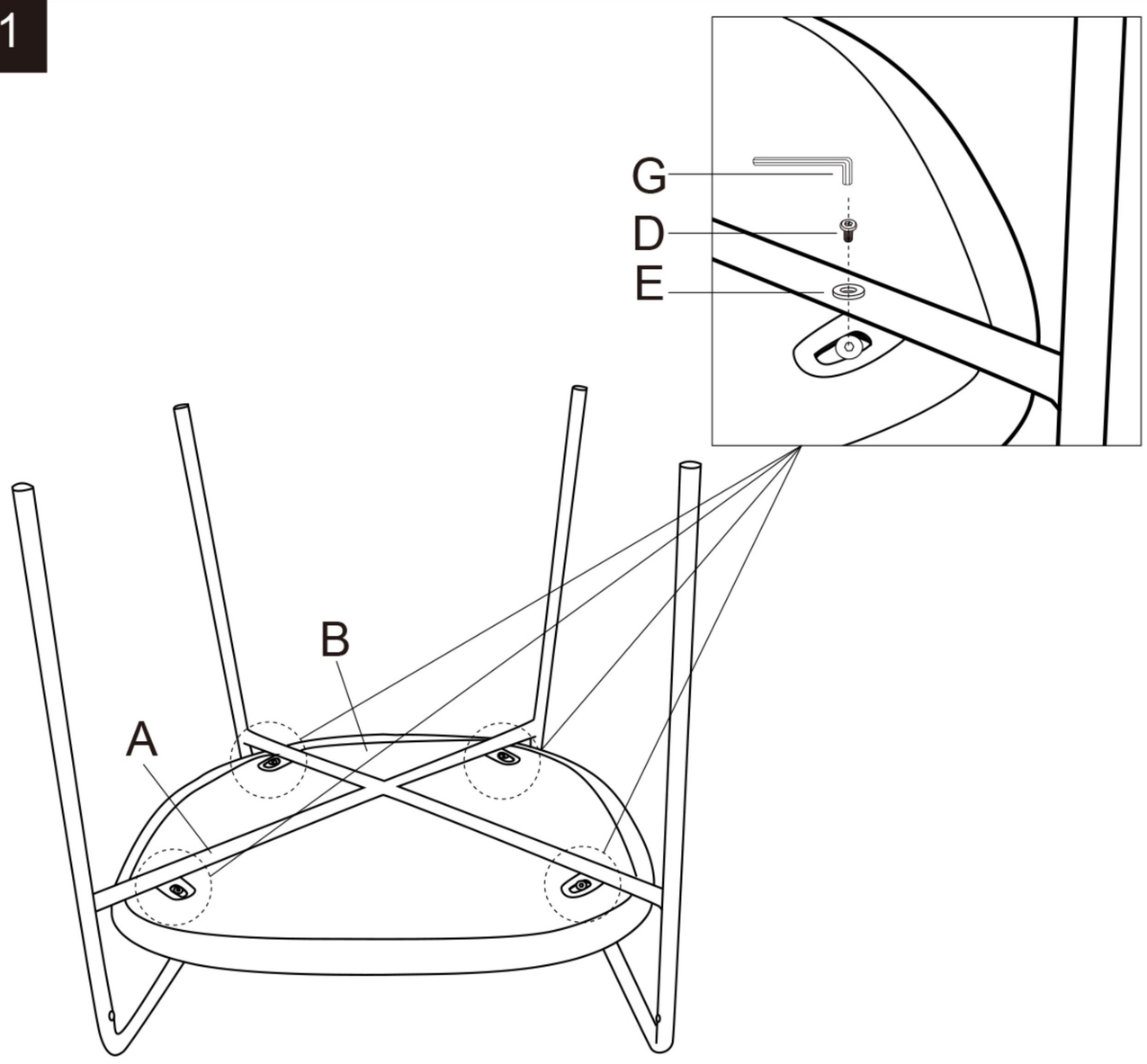

2

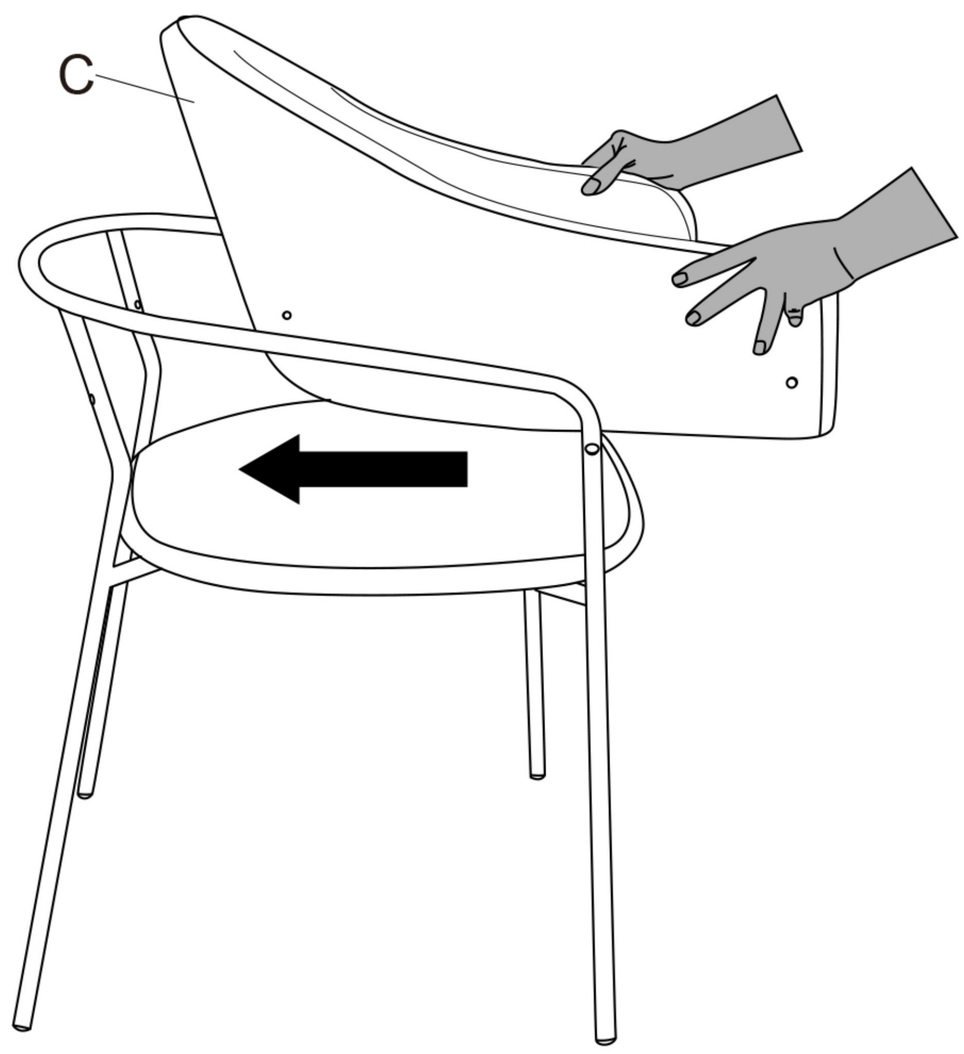

3

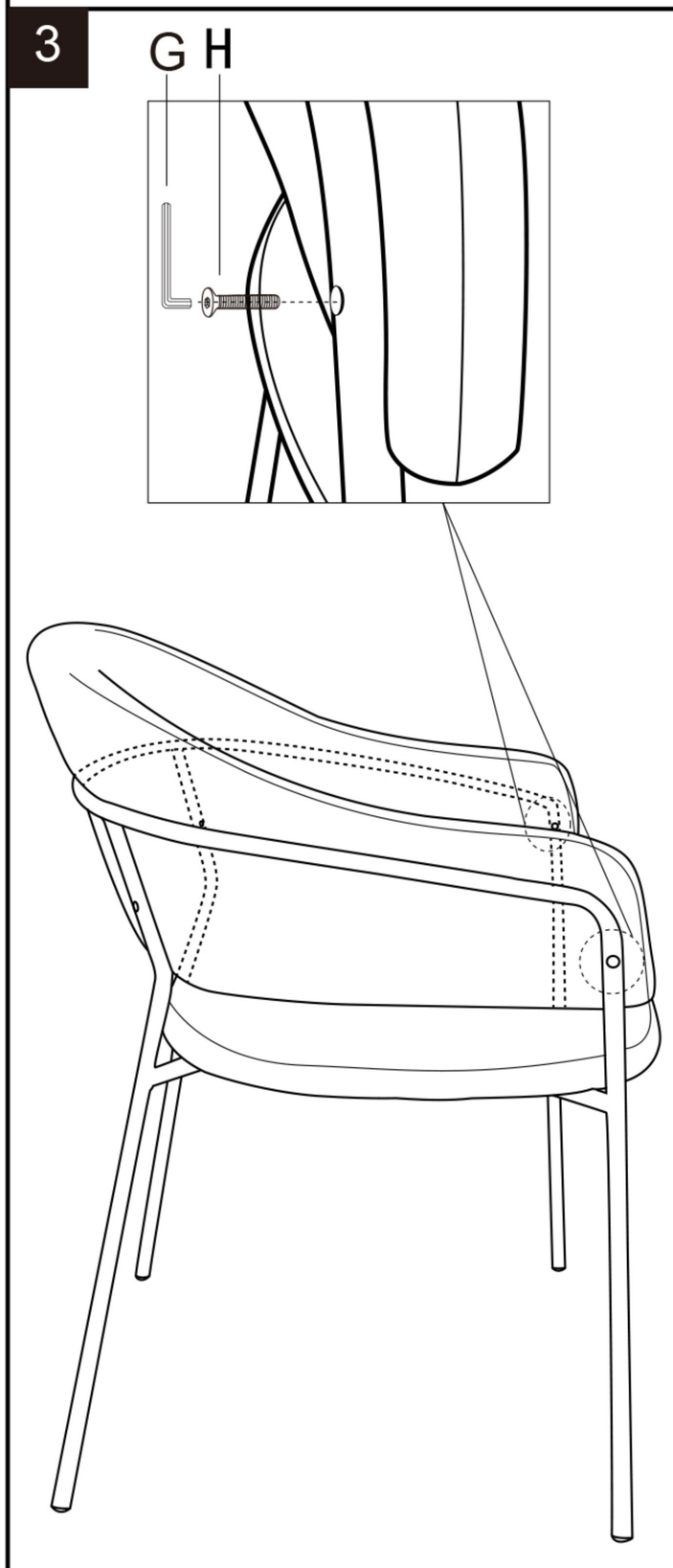

4

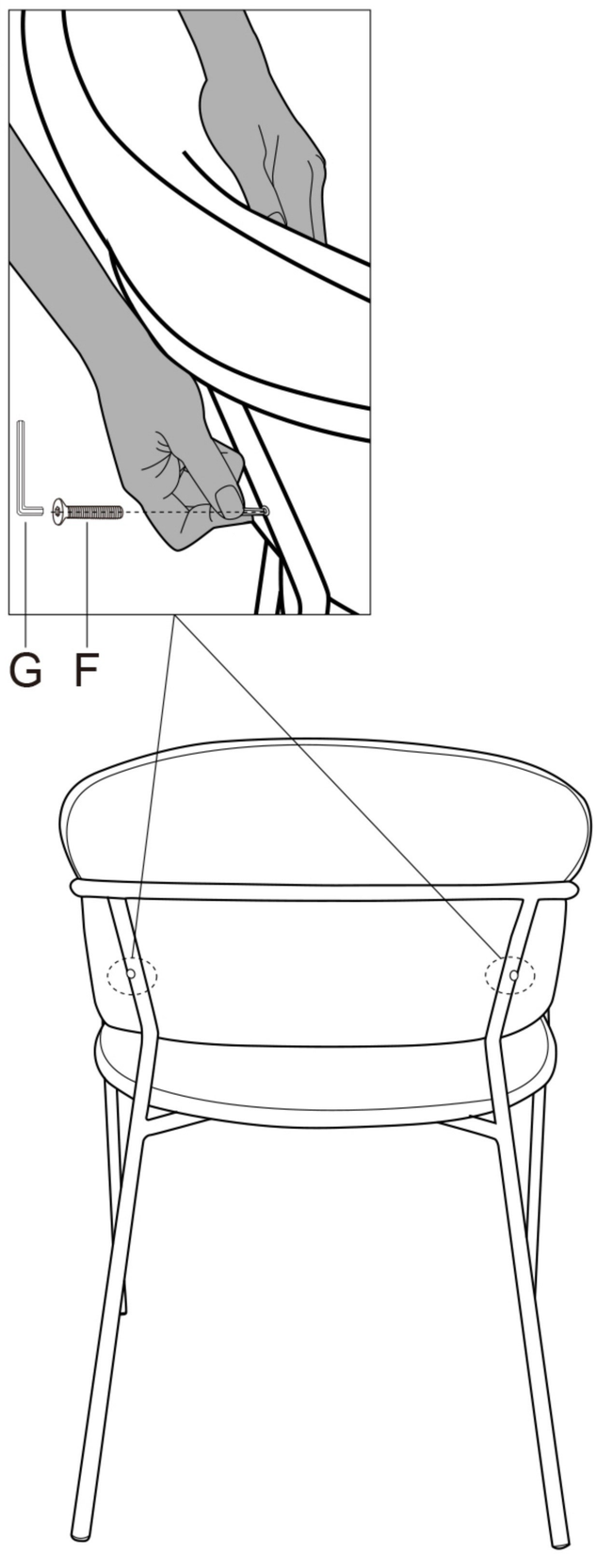
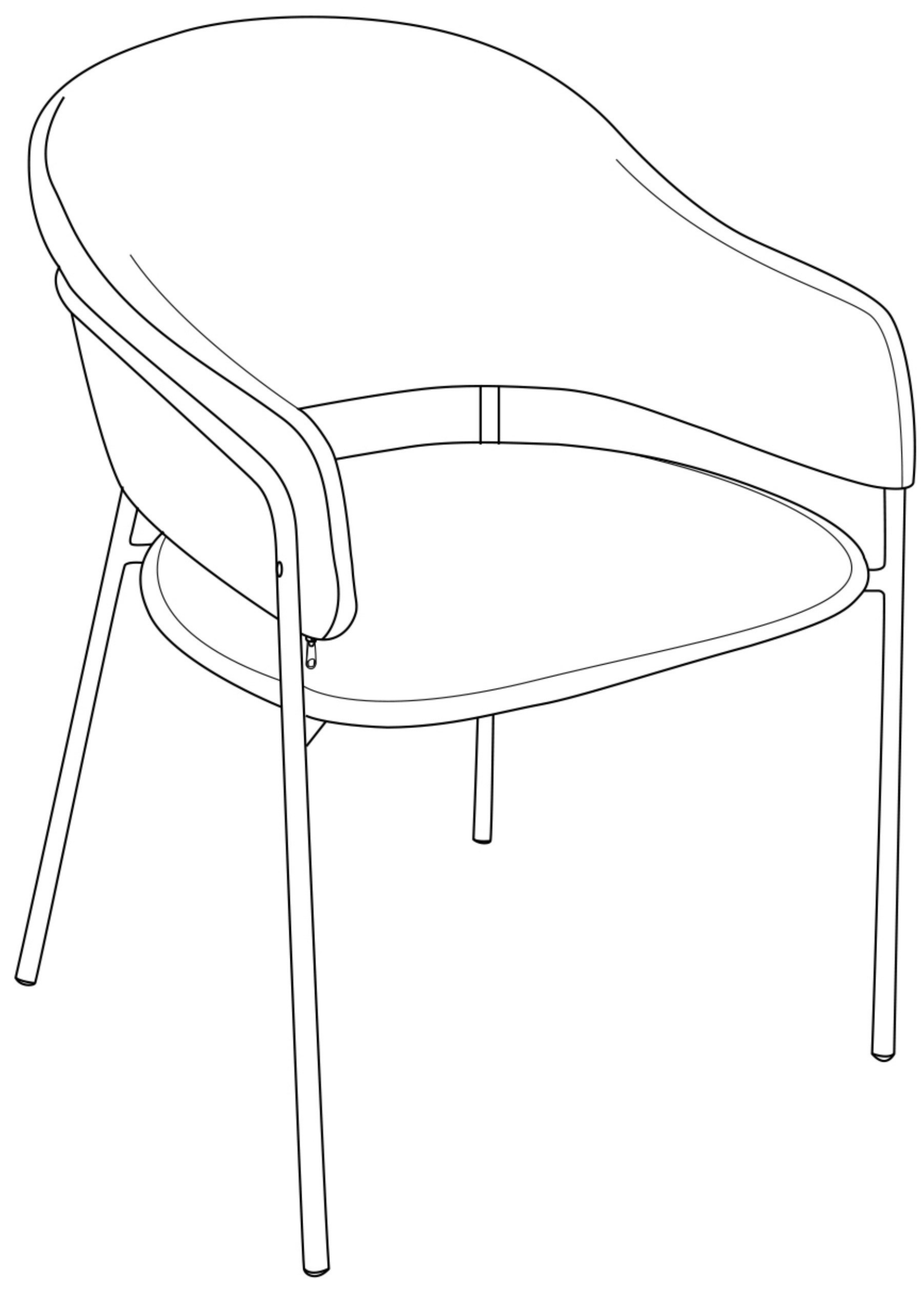
5